SUN KID – ZAUBERTEPPICH – BAND
SKD13 - 2008

A - 6460 Imst/Tirol
Tel (+43) 05412.68131
Fax (+43) 05412.68132
e-mail: office@sunkid.at
Website: www.sunkid.at
UID-Nr: ATU42030100

TESTBOGEN FÜR 100 BETRIEBSTAGE

WINTERSAISON

BETREIBER:

TYPE: LÄNGE: MOTOR: BAUJAHR:

PROBLEME MELDEN AN:

WÖCHENTLICHE (INTERVALL 7 BETRIEBSTAGE) TESTS UND WARTUNGSARBEITEN

- Besonders saubere Reinigung von Eis und Schnee unter dem Band und seitlich.
- Kontrolle der Spannvorrichtung bei der Umlenkung – Bandspannung prüfen und, wenn erforderlich, nachspannen.
- Beachtung der Laufruhe, feststellen von Schleifspuren und Abriebstellen, Achtung auf gelockerte Schrauben. Band muss sauber in der Mitte laufen. Verschluss darf keine Geräusche machen. Verschluss genau kontrollieren.

Am	Datum	Durchgeführt von
Probleme gemeldet am		

Dauer der täglichen „A“B“C“ Prüfung: je nach Bandlänge 3 – 5 Min.
Jährliche Wartung und Prüfung, sowie Ölwechsel: siehe Betriebsanleitung

TÄGLICHE ÜBERPRÜFUNG VOR DER INBETRIEBNAHME

ABC-TEST

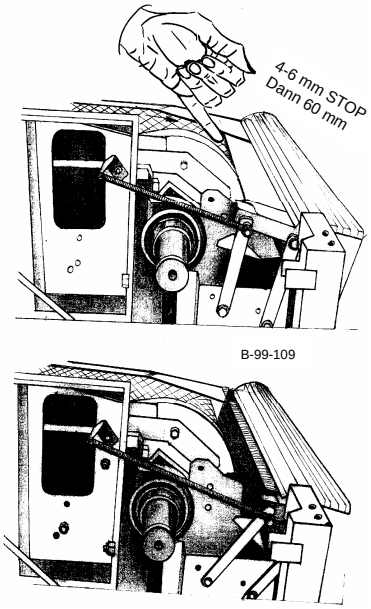

A Test der Schaltklappe
Verwenden Sie den kleinen Finger um die Funktion der Schaltklappe zu überprüfen. Muss bei 4-6 mm Spalt abschalten und danach die ganze Öffnung freigeben. Muss bei Betrieb möglichst eng anliegen und darf nicht vereist sein (entfällt bei Option „Seitenausstieg“).

Test Not-Aus:
Testen Sie die Funktion sämtlicher Stoppvorrichtungen. Das Band muss sofort halten!

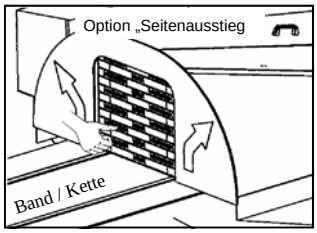

Test des Sicherheitstores (bei Option Seitenausstieg) – muss nach max. 15 mm Bewegung abschalten und danach mindestens 300 mm öffnen. Darf nicht vereist sein, Leichtgängig betätigbar mit dem Daumen. Nach Stopp darf der Nachlauf des Fördermittels max. 30 cm betragen. Test aller Halttaster – noch mal Nachlauf kontrollieren.

B Kontrolle der Bandoberfläche:
Einmal ganz durchlaufen lassen. Band muss eine geschlossene Oberfläche bilden:

- Ruhiger und sauberer Lauf in der Mitte.
- Bandverschluss auf Beschädigung kontrollieren. Umgebogenes Ende des Verbinderdrahtes muss entgegen der Laufrichtung stehen und innerhalb der Bandkante sein.
- Übergang zu Schneeoberfläche ohne Löcher und Spalten.
  Sofort abschalten, wenn die Konstruktion verrutscht, nicht mehr standsicher oder quergeneigt ist.
- Entfernen des angesammelten Schnees unter Bandeinlauf und Umlenkung, wenn erforderlich.
- Saubere Gestaltung des Einstiegs- (eben) und Ausstiegsbereiches (leichtes Gefälle)
- Band darf nicht derart vereist sein, dass Passagiere zurück rutschen.
- Alle Abdeckungen müssen an der richtigen Position sein.
- Auflagepunkte des Förderbandes kontrollieren. Struktur darf bei Betreten nicht schwingen oder instabil sein.

C Lichtschranke „Zauberteppich Auge“ (entfällt bei Option „Seitenausstieg“)
Test: Abdecken der Lichtquelle: Band muss nach 3 Sekunden stoppen .

MASSNAHMEN
Wenn Abschaltleiste nicht funktioniert oder Schäden an der Bandoberfläche festgestellt werden, **Betrieb sofort einstellen** und durch Fachkraft reparieren lassen.
Wenn die Lichtschranke nicht funktioniert, kann sie zur unverzüglichen Reparatur von einer Fachkraft abgebaut werden.
Bis zur Wiederinbetriebnahme muss der Einzugsbereich direkt beaufsichtigt werden und sichergestellt sein, dass bei Sturz kurzfristig die Anlage abgeschaltet wird.
Bei schwerem Schneefall, extremen Bedingungen (z.B. Eisregen) muss diese Überprüfung öfter unter Umständen stündlich durchgeführt werden. Im Extremfall ist eine permanente Überwachung und Instandhaltung der Ausstiegs- und Einstiegszone erforderlich.

CHECK LIST:
1. Band muss bei Betätigung der Schaltklappe bei max. 6 mm Schaltweg stoppen .
2. 60 mm – Öffnung der Schaltklappe.
3. Maximaler Spalt zwischen Fördergurt und Abdeckung 4 mm, Mindestspalt 1 mm.
4. Funktionskontrolle aller Betriebsstopp- und Not-Aus Taster.
5. Nachlauf bei maximaler Geschwindigkeit darf 300 mm nicht überschreiten.
6. Kontrolle der ganzen Bandoberfläche - diese darf keine Beschädigungen aufweisen.
7. Der Verbinderdraht muss an den Enden rechtwinkelig entgegen zur Laufrichtung abgebogen sein und darf nicht über die Breite des Fördergurtes vorstehen.
8. Bei Abdeckung der Lichtschranke muss das Band nach 3 Sekunden stoppen.

JEDE BESCHÄDIGUNG IST SOFORT ZU REPARIEREN!
SIE RISKIEREN SONST SCHWERSTE UNFÄLLE MIT PERSONENSCHADEN!

Wenn o.k. ✓	Prüfung beim Start			Prüfung nach Mittagspause (nach 3 h Lauf)			**C*** Option Lichtschranke-wenn vorhanden	Wenn o.k. ✓	Prüfung beim Start			Prüfung nach Mittagspause (nach 3 h Lauf)			**C*** Option Lichtschranke- wenn vorhanden
Datum	**A**	**B**	**C***	**A**	**B**	**C***	Name Prüfer Unterschrift	Datum	**A**	**B**	**C***	**A**	**B**	**C***	Name Prüfer Unterschrift

Probleme:
Datum: